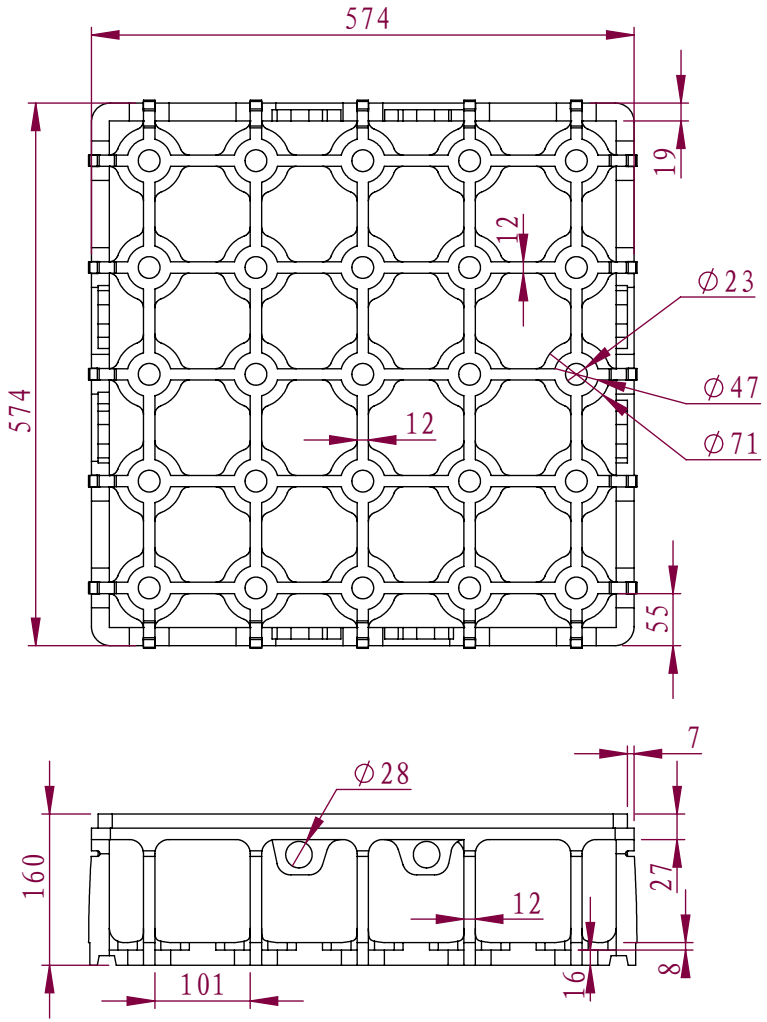

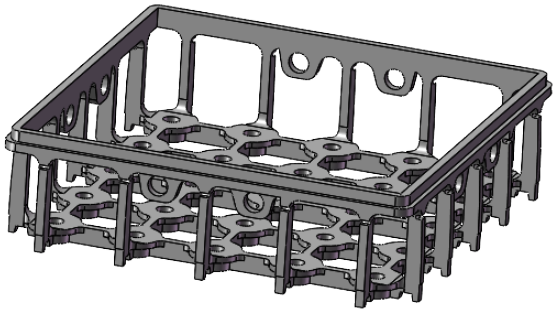

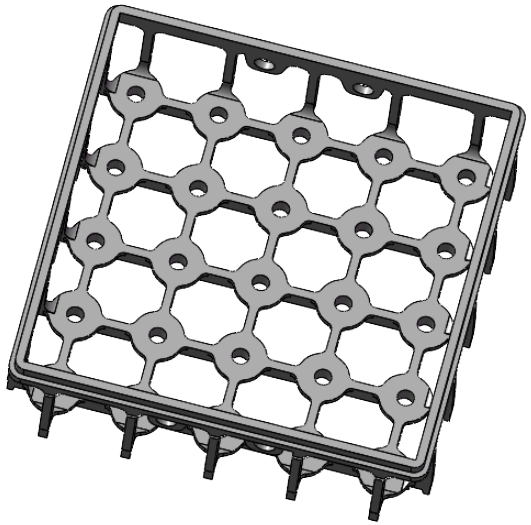

					图名 料框580×580×160	图号		版本 A
标记	处数	更改文件号	签字	日期	材料 耐热钢	阶段标记	数量	重量	比例
设 计						S		30公斤	1:10
制 图					项目 技术部	共 页	第 页		A4
审 核									
工 艺									
批 准					最后保存日期 2024年12月10日	山东宏扬特钢科技有限公司			